Москвичка

По всем вопросам звоните:
+7(965)213-93-84
www.mskcover.ru
mskcover@gmail.com

Бытовой райдер

1. Парковочные места в непосредственной близости от места проведения концерта (4 места).
2. Гримерная комната:
   - зеркало
   - 10 комфортных мест для расположения группы
   - минеральная вода без газа (15 бутылок)
   - чай, кофе, сахар
   - закуски
3. В случае нахождения на площадке более 3х часов – горячее питание на 8 человек или суточные из расчета 1000р/чел.

Гастрольный райдер

1. Авиаперелёты из/в Шереметьево (желательно)
2. Авиа- ж/д билеты, все транспортные расходы, а также визы оплачиваются заказчиком.
2. При трансфере автобусом более 4 часов – комфортабельный автобус 17 мест, наличие заднего сидения-дивана.
3. Трехразовое питание на время нахождения группы в городе/стране.
4. Размещение в гостинице: 4 двухместных номера.
5. Соблюдение бытового райдера и гастрольного технического райдера (отдельный файл на сайте).

Технический райдер

Копия райдера должна находиться у специалистов, монтирующих аппаратуру для концерта. На площадке должен находиться сотрудник, хорошо знакомый с аппаратурой.

Со стороны вокалистов сцена должна быть ровной без стыков (стыки должны быть заклеены!).

Коллектив работает без своего звукорежиссера! Звукорежиссерские услуги обеспечивает заказчик.

Для проведения саундчека группе нужен 1 час. К моменту начала саундчека все оборудование должно быть установлено и полностью подготовлено к настройке. Мощность звукового комплекта рассчитывается исходя из площади зала, но не менее 3кВт, обязательно с сабвуферами.

Микшерный пульт не менее 20 каналов. Обработка Hall, Delay. При использовании аналогового пульта необходимы 31-полосные эквалайзеры на мастер и все мониторные линии.

Мониторы

Система **персонального мониторинга** Sennheiser или Shure для 6 членов коллектива.

Использование вместо персонального мониторинга сценических напольных мониторов только по согласованию с директором группы **+7(965)213-93-84**

Коммутация

Наличие **исправной** коммутации в **достаточном** количестве и достаточной длины является крайне важным пунктом райдера.

Группа работает двумя составами:

ОСНОВНОЙ СОСТАВ

Бас-Клавишные

- 2DI-box
- клавишная стойка
- снимается в линию, с одной клавиши идет 3 канала (стереопара и один бас)

Клавишные

- 2DI-box
- клавишная стойка
- стойка под микрофон для трубы

Гитара

- ламповый гитарный комбо. Fender Twin/Hot Rod, Marshall 2000/900/800, Mesa Boogie Lonestar/F30
- наклонная стойка под комбо, либо подставка высотой 1,6м
- стойка для гитары
- сетевой фильтр (3 розетки)
- микрофон для съёма комбика - Shure sm57/58

Ударные

- установка Tama, Yamaha, Sonor, DW профессиональных серий
- бочка 22, томы 12, 16. Малый барабан
- стойки: стойка под хай-хет, три стойки под тарелки, стойка под малый барабан
- педаль
- комплект тарелок профессиональных серий
- барабаны устанавливаются на прорезиненный коврик размером 2х2м
- стульчик для барабанщика, регулируемый по высоте
- установка полностью подзвучивается комплектом микрофонов
- сеть 220, DI-box для драм машины, шнур джек моно – xlr

Микрофоны/стойки

- три вокальных микрофона типа Shure SM 58
- микрофон Shure 57beta (для трубы)
- стойка «журавль»
- три стойки под вокальные микрофоны

ВТОРОЙ СОСТАВ

Бас-Гитара

- басовый комбик от 200вт. AMPEG, Markbass, Harkie
- стойка для гитары

Клавишные

- 2DI-box
- клавишная стойка
- стойка под микрофон для трубы

Гитара

- ламповый гитарный комбо. Fender Twin/Hot Rod, Marshall 2000/900/800, Mesa Boogie Lonestar/F30
- наклонная стойка под комбо, либо подставка высотой 1,6м
- стойка для гитары
- сетевой фильтр (3 розетки)
- микрофон для съёма комбика - Shure sm57/58

Ударные

- установка Tama, Yamaha, Sonor, DW профессиональных серий
- бочка 22, томы 12, 16. Малый барабан
- стойки: стойка под хай-хет, три стойки под тарелки, стойка под малый барабан
- педаль
- комплект тарелок профессиональных серий
- барабаны устанавливаются на прорезиненный коврик размером 2х2м
- стульчик для барабанщика, регулируемый по высоте
- установка полностью подзвучивается комплектом микрофонов
- сеть 220, DI-box для драм машины, шнур джек моно – xlr

Микрофоны/стойки

- три вокальных микрофона типа Shure SM 58
- микрофон Shure 57beta (для трубы)
- стойка «журавль»
- три стойки под вокальные микрофоны

www.mskcover.ru +7(965)213-93-84 mskcover@gmail.com

STAGE PLAN - ОСНОВНОЙ СОСТАВ

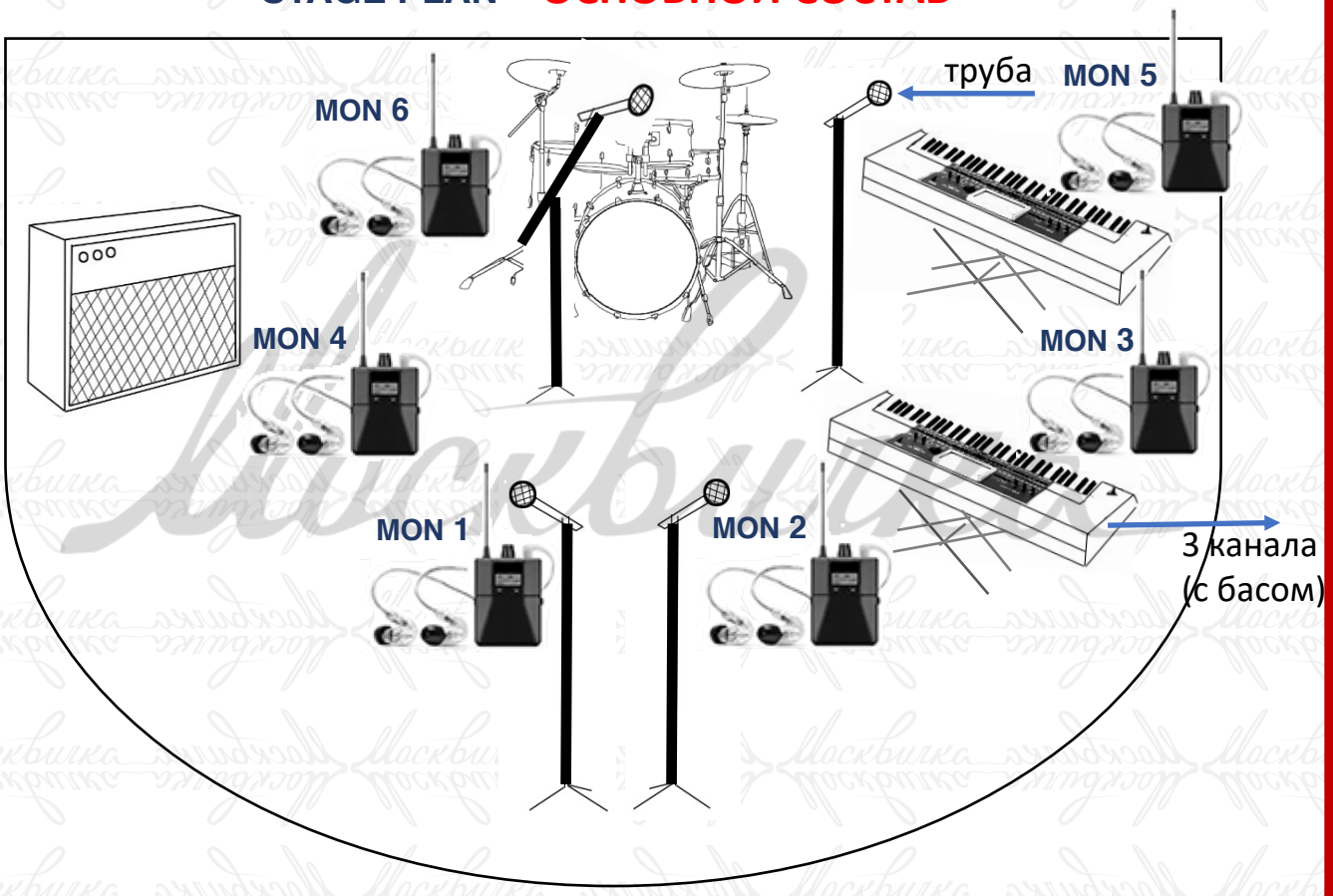

STAGE PLAN - ВТОРОЙ СОСТАВ

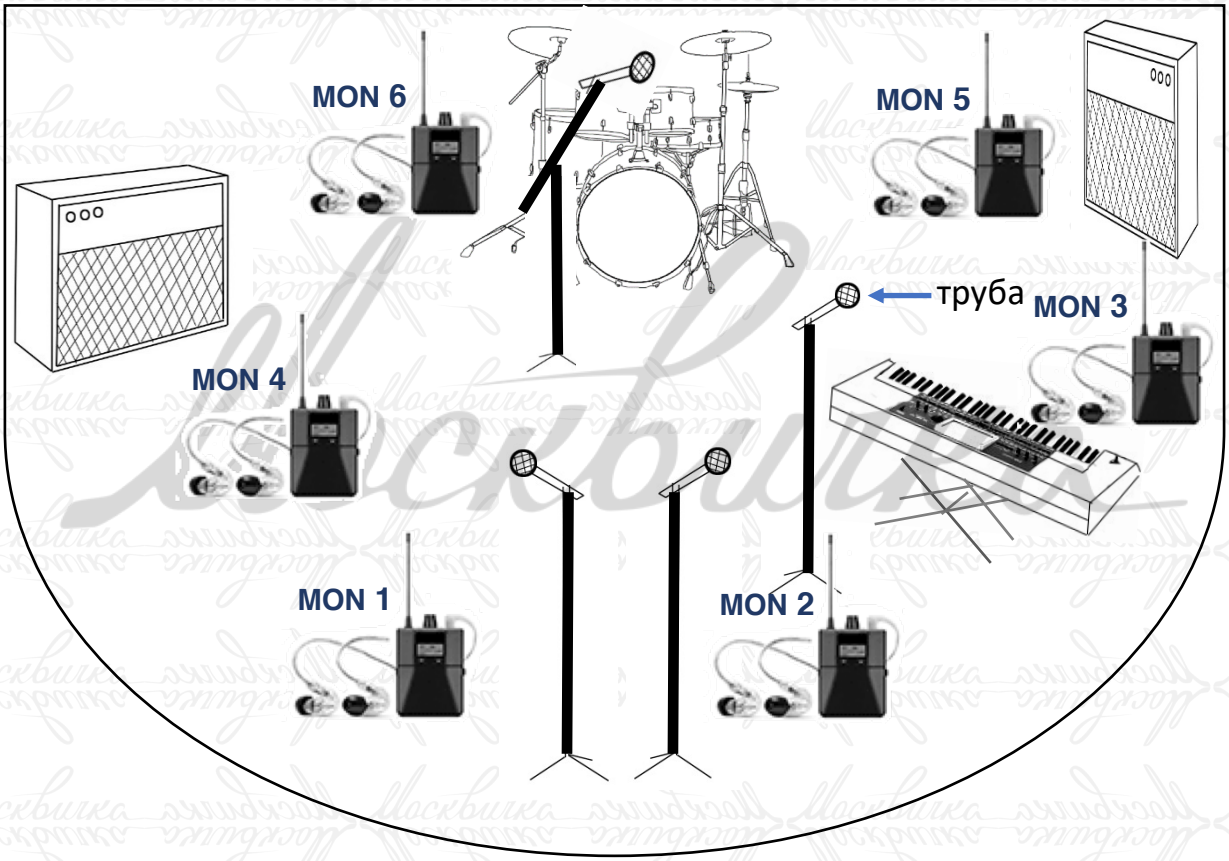

www.mskcover.ru +7(965)213-93-84 mskcover@gmail.com

STAGE PLAN для напольных мониторов - ОСНОВНОЙ СОСТАВ

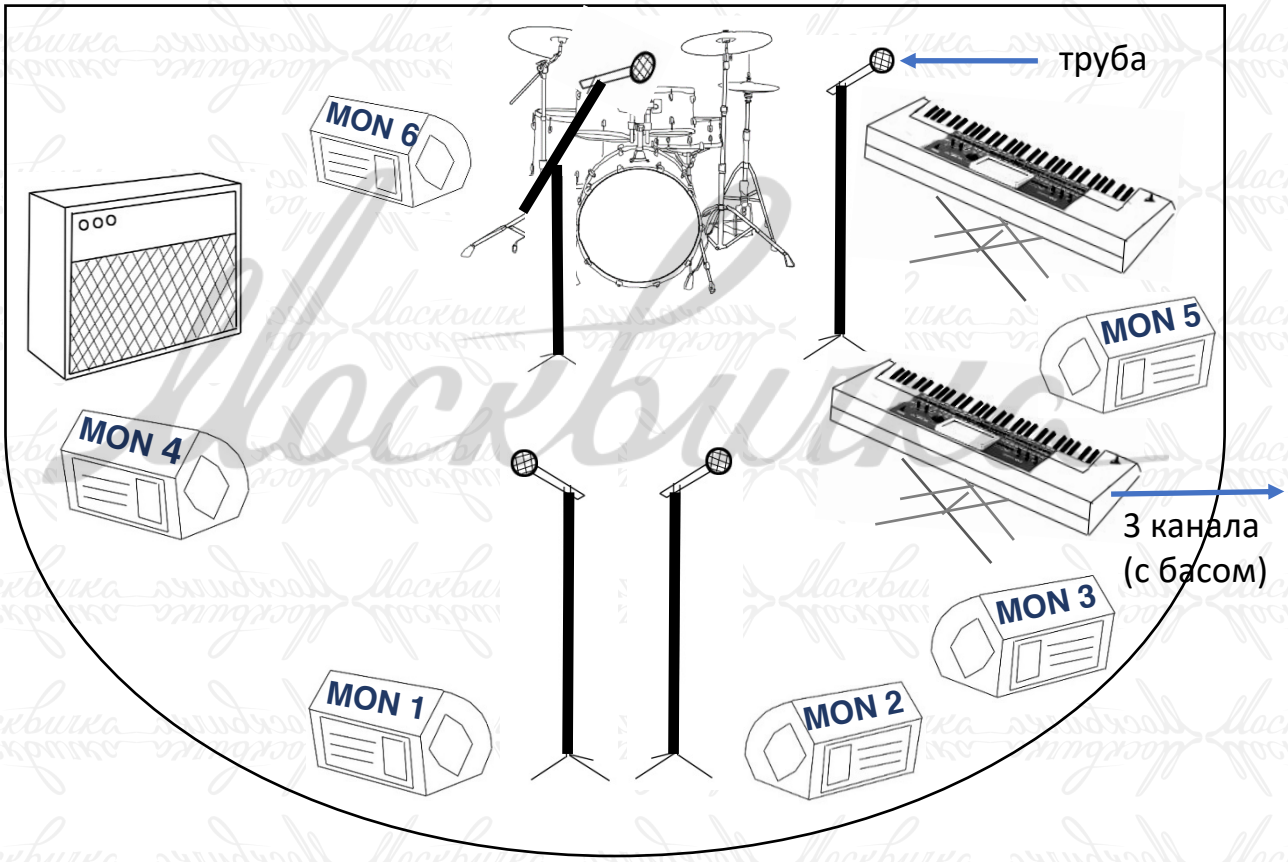

STAGE PLAN для напольных мониторов - ВТОРОЙ СОСТАВ

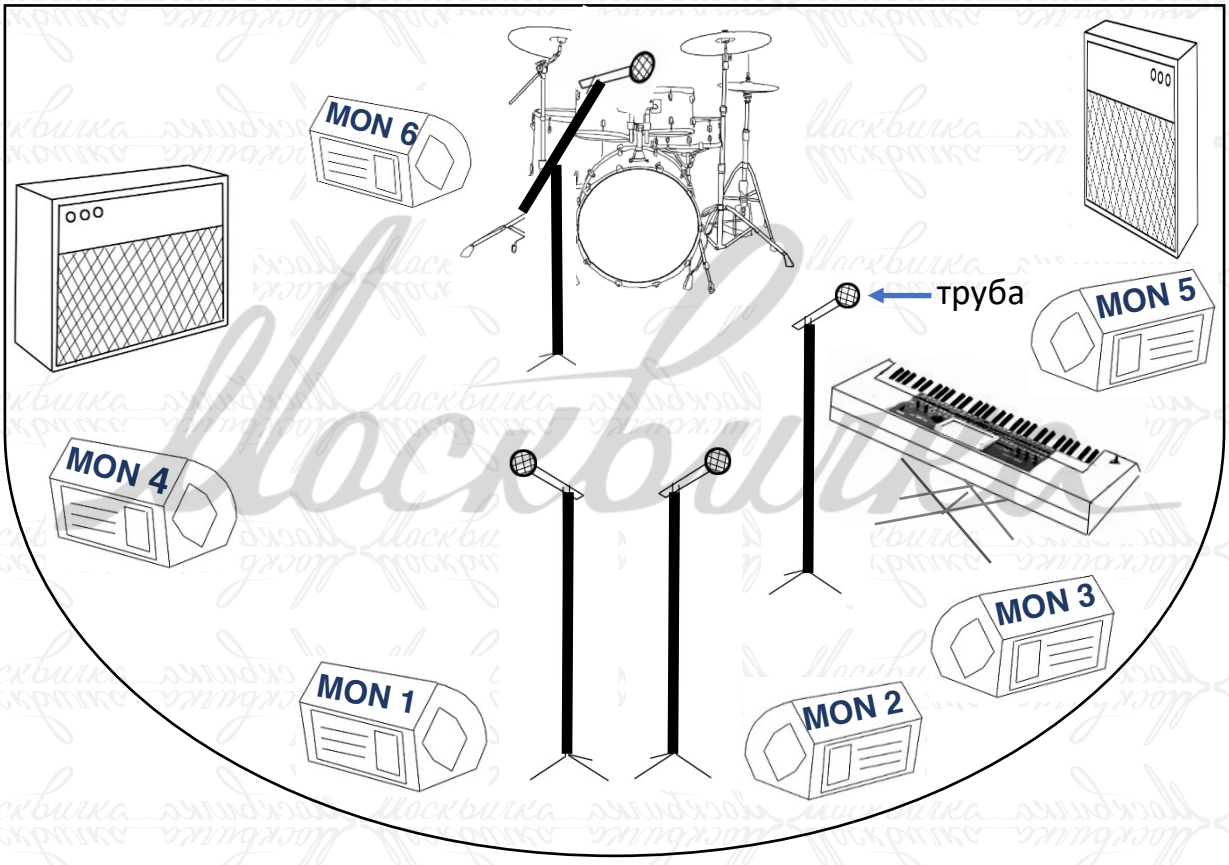

www.mskcover.ru +7(965)213-93-84 mskcover@gmail.com